JCII 工業型計重吊秤

特 色

- 輕量化設計，搬動不費力
- 體積小，方便收藏
- 鋁合金外殼防鏽、抗干擾、輕巧便於移動
- 具有重量累計功能
- 內建式按鍵，不易發生碰撞損壞問題
- 安全超載為最大秤量 150%以上
- 超大 LED 顯示，字高 3.8cm
  可累計 9999 筆秤重資料
- 自動休眠(或關機)省電功能
- 重量暫留功能
- 超大工作溫度範圍(-25~55℃)
- 廣泛應用於重工業、化工、冶金、礦場、
  電線電纜、物流運輸等行業

規 格

秤　　量	JCII-600	JCII-1T	JCII-2T	JCII-3T	JCII-5T
感 量(kg)	0.1/0.2	0.2 /0.5	0.5/1	0.5/1	1/2
秤重單位	Kg/台斤				
顯示方式	超大 LED 顯示　字高 40mm				
環境範圍	-10℃ ~ +40℃				
電　　源	充電 AC110~220V，蓄電池 DC 6V/4A				
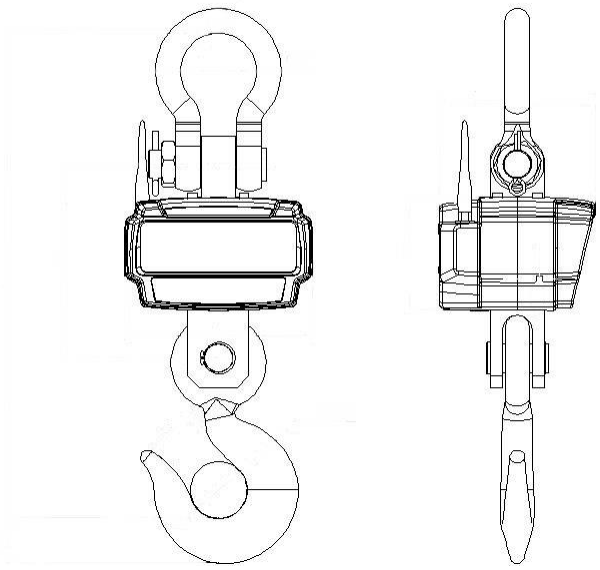
尺寸示意圖